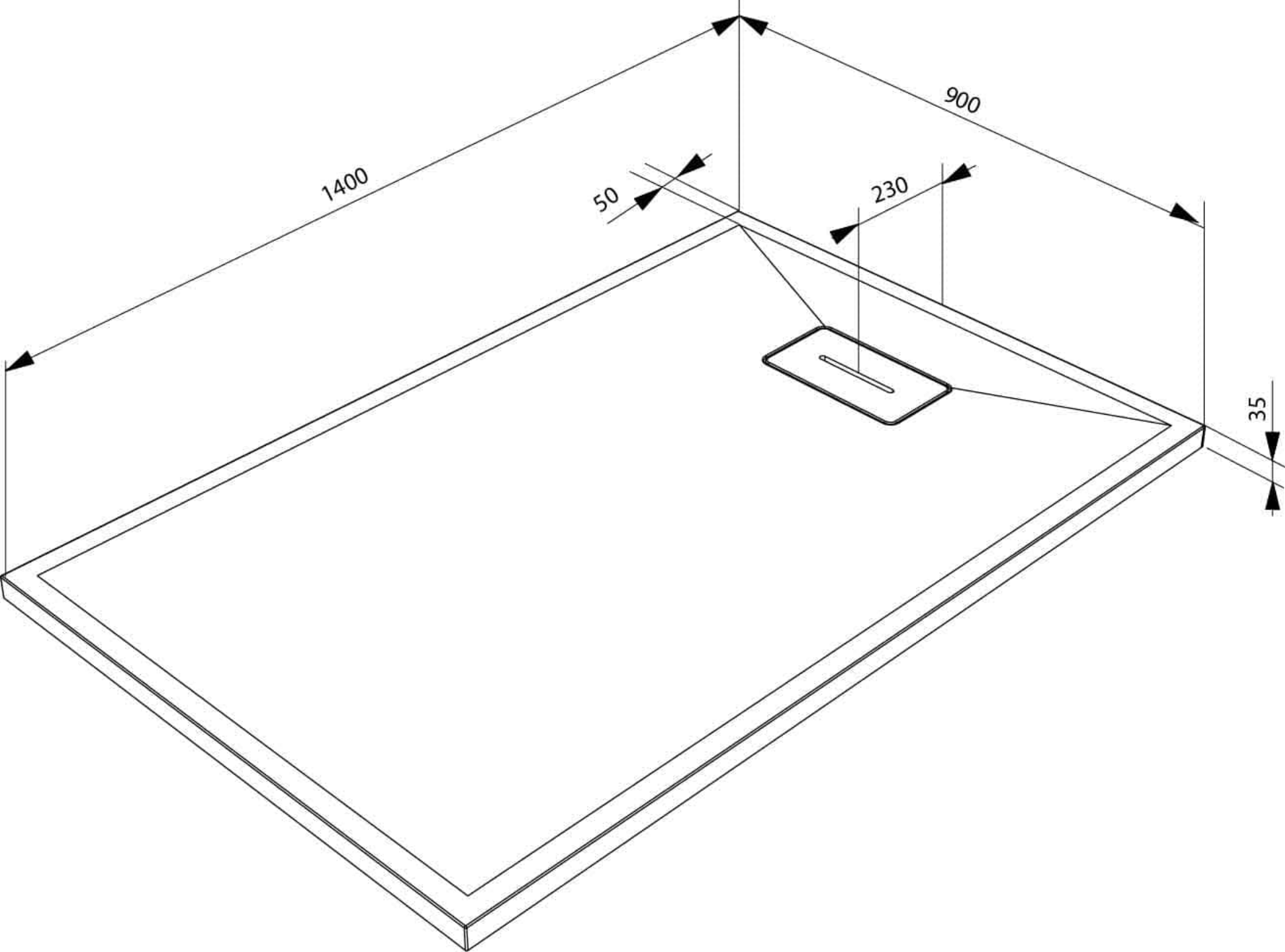
1400
900
50
230
35