Zone de protection - Safety area - Schutzbereich
Verligheidsruimte - Zone di protezione - Zona de proteccion eléctrica

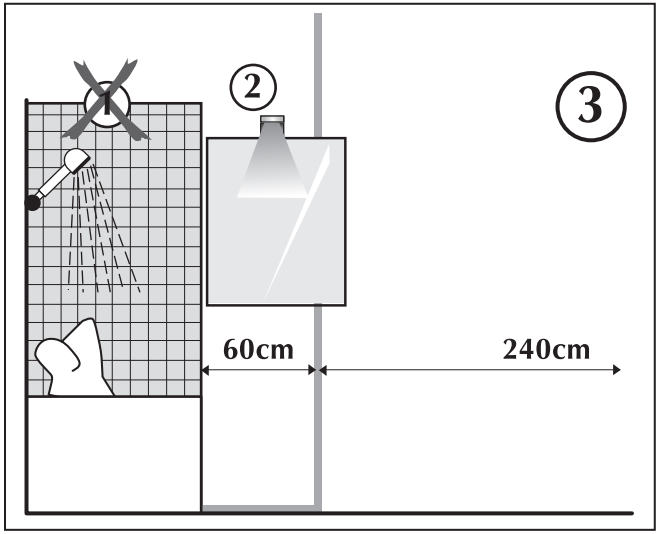

819283

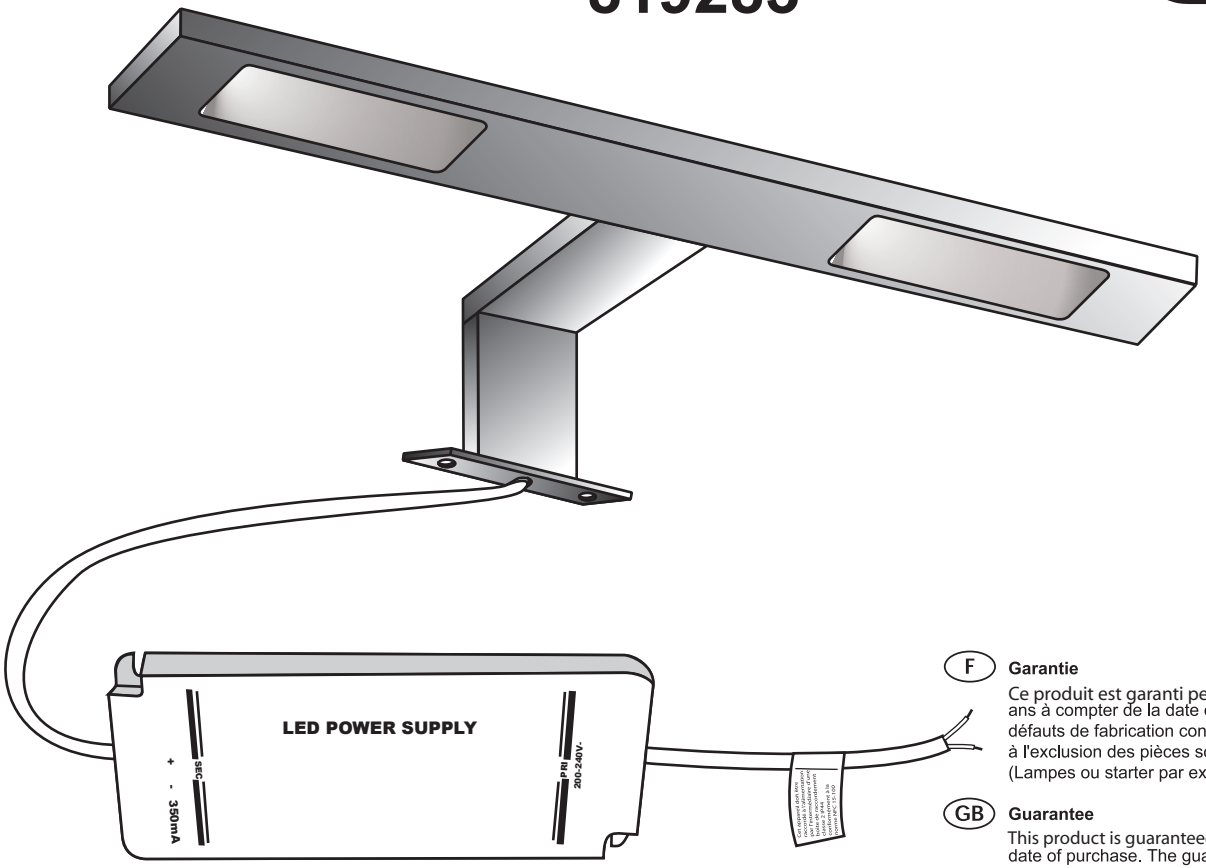

560268

LED 2x3W **230V ~ 50Hz**

CE IP44

(F) Le fabricant préconise que l'installation et le branchement soient réalisés par un technicien qualifié.

Avertissement : ce produit doit être installé uniquement dans les volumes 2 & 3 d'une salle de bain, conformément aux exigences de la norme française d'installation électrique NF C 15-100. Nous suggérons de contacter un éléctricien professionnel pour toute aide.

Avertissement : Le shéma de la notice est donné uniquement à titre d'exemple. si la configuration présentée sur le schéma ne correspond pas à celle de votre salle de bains, nous vous suggérons fortement de contacter un éléctricien professionnel pour réaliser l'installation selon la norme NF C 15-100

(GB) The manufacturer recommends that the installation and the connection be done by a qualified technician.

(D) Das Anbringen des Spiegelschrankes sollte nur unter Berücksichtigungder Badinstallationsvorchrift VDE 0100 teil 701 durch einen Fachmann erfolgen.

(NL) De fabrikant beveelt aan de installatie en de aansluiting toe te vertrouwen aan een gekwalificeerde technicus.

(F) **Garantie**
Ce produit est garanti pendant une période de 2 ans à compter de la date d'achat. La garantie couvre le défauts de fabrication constatés lors d'un usage normal à l'exclusion des pièces soumises à une usure naturelle (Lampes ou starter par exemple).

(GB) **Guarantee**
This product is guaranteed for a period of 2 years from date of purchase. The guaranteecovers any product failure which may occurdue to manufacturing fault. But specifically excludes any parts subject to normal wear. (eg. bulbs fluorescent tubes).

(D) **Garantie**
Wir geben eine Garantie auf die Dauer von 2 Jahren, beginnend mit dem Datum des Kaufs. Für alle innerhalb der Garantiezeit auftretenden Mängel, die auf Material oder Fabrikationsfehler zurückzuführen sind, wird Kostenloser Ersatz geleistet, ausgenommen sind Teile der elektrischen Anlage, die einem natürlichen Verschleiß unterliegen.

(NL) **Waarborg**
De kast heeft vanaf aankoopdatum 2 jaar waarborg. De waarborg dekt fabricagefouten maar kan niet aangewend worden bij slijtage van onderdelen (vb.lampen,schakelaar).

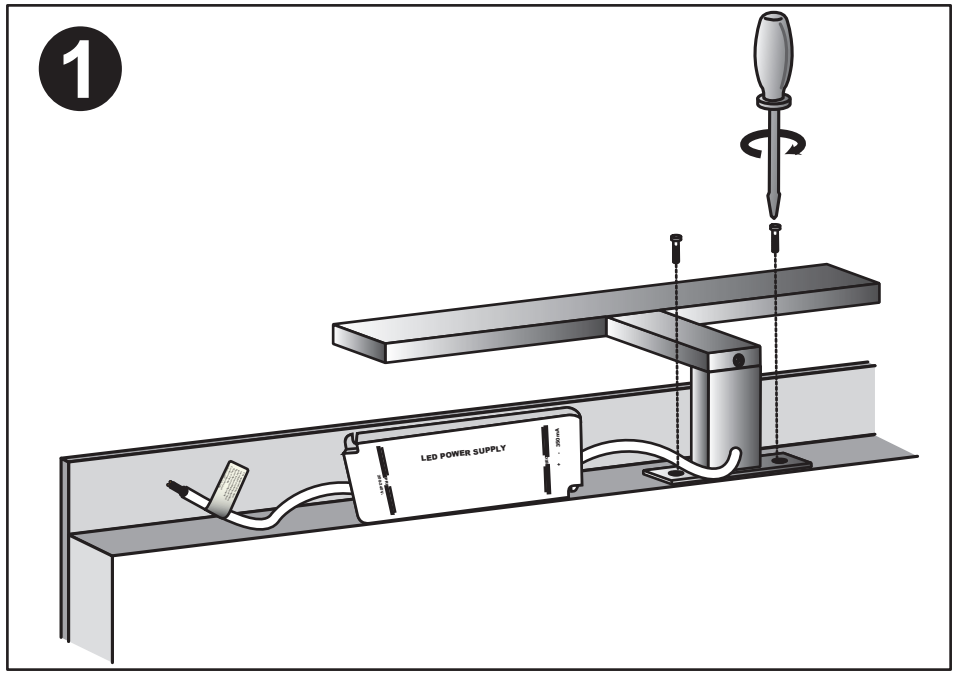

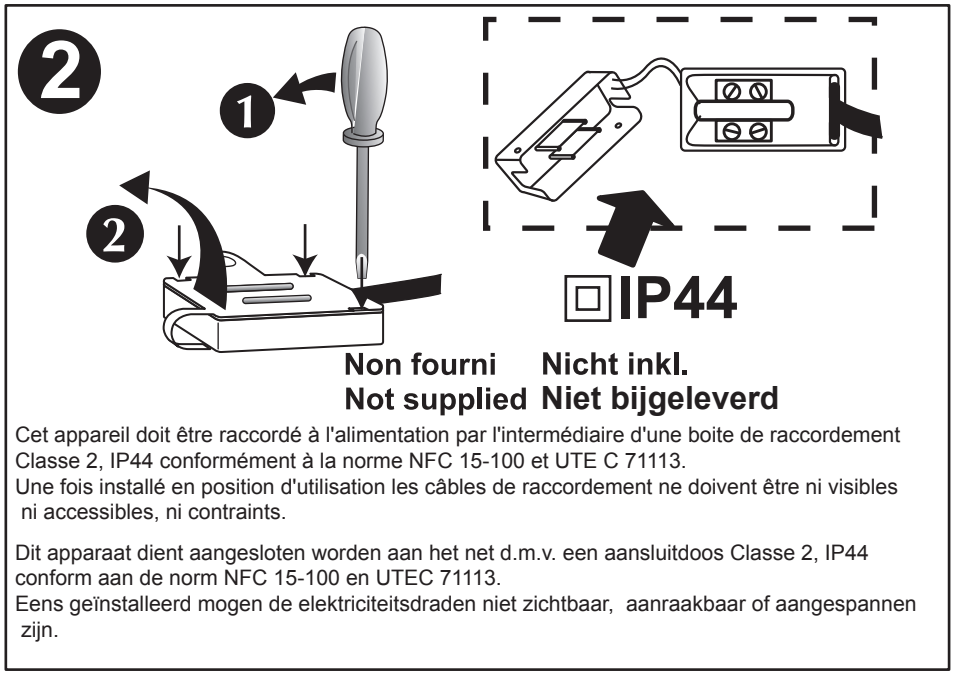

Cet appareil doit être raccordé à l'alimentation par l'intermédiaire d'une boite de raccordement Classe 2, IP44 conformément à la norme NFC 15-100 et UTE C 71113.
Une fois installé en position d'utilisation les câbles de raccordement ne doivent être ni visibles ni accessibles, ni contraints.
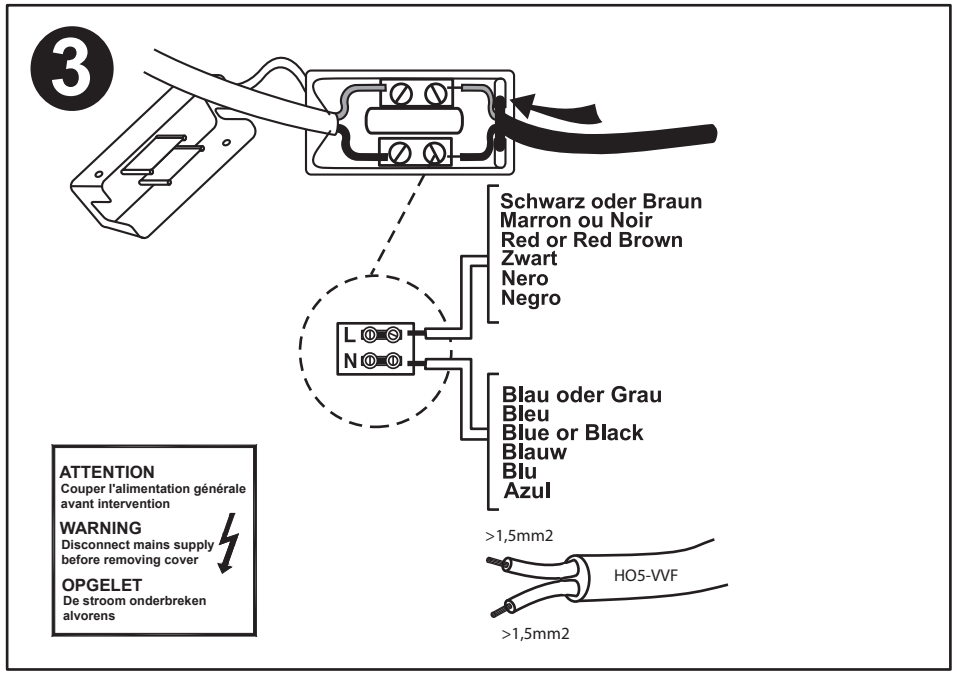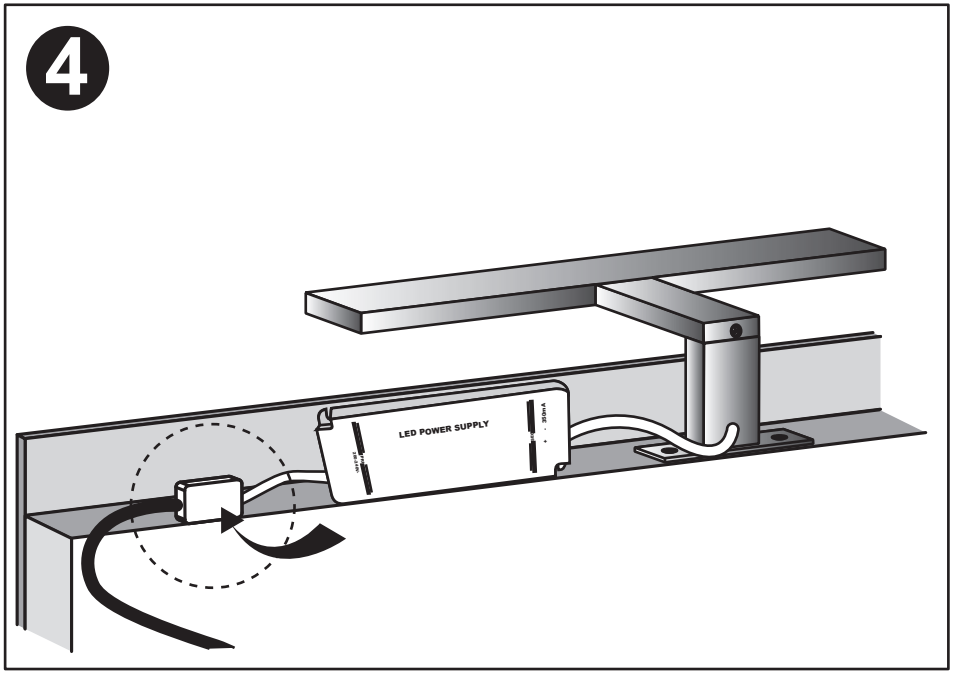
Dit apparaat dient aangesloten worden aan het net d.m.v. een aansluitdoos Classe 2, IP44 conform aan de norm NFC 15-100 en UTEC 71113.
Eens geïnstalleerd mogen de elektriciteitsdraden niet zichtbaar, aanraakbaar of aangespannen zijn.